WING

Parisotto+Formenton

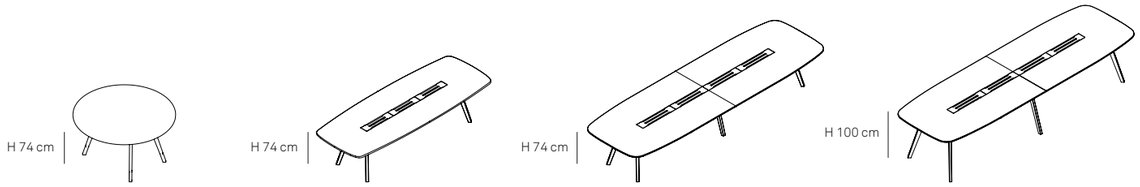

ROUND TABLE | **MEETING** | **WORKING TABLE** | **HIGH MEETING**

COLORS AND MATERIALS

COLORI E MATERIALI - COULEURS ET MATÉRIAUX

BEAM

TRAVE - POUTRE

9005 black | 9010 white

LEGS

GAMBE - PIEDS

- oakwood, rovere - chêne — Ⓐ Ⓑ Ⓒ
- walnut, noce - noyer — Ⓐ
- beechwood, faggio - hêtre — Ⓑ Ⓒ
- steel, acciaio - acier — Ⓐ Ⓑ Ⓒ

TABLE TOP

PIANO DEL TAVOLO - PLATEAU

WOODEN TOP
PIANO IN LEGNO
PLATEAU EN BOIS

Ⓐ

- oakwood, rovere - chêne
- dark oakwood, rovere scuro - chêne foncé
- walnut, noce - noyer

PLYWOOD TOP
PIANO IN MULTISTRATO
PLATEAU EN CONTREPLAQUÉ

Ⓑ Ⓒ

① Standard lead time
Tempi di consegna standard
Délai de livraison standard

② Lead time: 9 weeks
Tempi di consegna: 9 settimane
Délai de livraison: 9 semaines

① Fenix 0032, bianco kos
Fenix 0749, Cacao Orinoco
Fenix 0720, Nero ingo

① Linoleum charcoal
Linoleum pewter
Linoleum olive
Linoleum pebble
Linoleum mushroom

① Arpa 0001, bianco
Arpa 0509, nero
Arpa 0266, avorio
Arpa 4520, rovere naturale
Arpa 4604, noce Savoia
Arpa 4512, rovere barrique

② Arpa 0526, antracite
Arpa 0527, grigio argento
Arpa 0562, verdone

true

TECHNICAL FEATURES

SPECIFICHE TECNICHE - SPÉCIFICATIONS TECHNIQUES

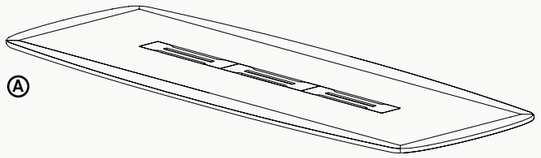

Ⓐ

Wooden top, made of 40mm thick veneer on MDF (30mm for 220 version); solid wood edges.

Piano in legno, costituito da struttura interna in MDF 40mm (30mm per la versione 220); bordo perimetrale in legno massello.
Plateau en bois, en MDF de 40mm d'épaisseur (30mm pour la version 220), recouvert de placage; chants en bois massif.

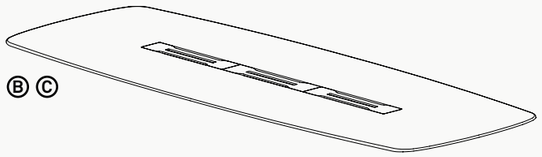

Ⓑ Ⓒ

Top in birch plywood 22mm thick with 9/10 laminate finishing on both sides.

Piano in multistrato ligneo di betulla spessore 22mm con finitura in laminato da 9/10 su entrambi i lati.
Plateau en contreplaqué de bouleau 22mm d'epaisseur avec finition stratifiée de 9/10 sur deux faces.

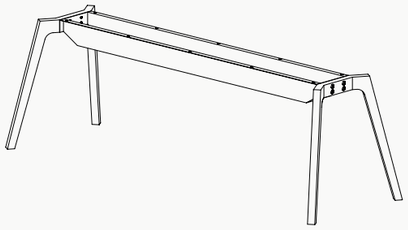

Table top installed on a steel beam fixed to solid wood legs or to steel legs.

Piano del tavolo montato su trave in acciaio fissata a gambe in legno massello o d'acciaio.
Plateau de table installé sur une poutre en acier fixée sur des pieds en bois massif ou en acier.

Wing is a table created for working areas, but it can also fit inside a home-office or domestic environment. It is characterized by a wooden frame inspired by the sawhorse of the working tables, and the rounded shape of the top with its contemporary lines. Defined by great flexibility, Wing can be completed with acoustic panels, a brass reading lamp and wooden or metal trays that are installed on the large central channel through a magnetic fixing system. Power supply and cable management are allocated on the same central channel.

Wing è un tavolo che nasce per gli ambienti di lavoro, ma può essere declinato in contesti di home-office o domestici. Si caratterizza per la struttura sottostante leggera, che trae ispirazione dai cavalletti dei tavoli da lavoro, e per il top dalle forme arrotondate "a saponetta" dalle linee molto contemporanee. Dotato di grande flessibilità d'uso, si accompagna ad accessori come i pannelli divisori imbottiti, la lampada centrale in ottone e i vassoi in legno e metallo che si inseriscono, grazie a un sistema di agganci magnetici, sul grande canale centrale adibito anche alla distribuzione elettrica e all'organizzazione cavi.

Wing est une table conçue pour les environnements de travail, mais qui peut également être utilisée dans des contextes domestiques ou de bureau. Elle se caractérise par la légèreté de sa structure sous-jacente, inspirée des tréteaux des tables de travail, et par son plateau arrondi en forme de savonnette aux lignes très contemporaines. Doté d'une grande flexibilité d'utilisation, il est accompagné d'accessoires tels que les panneaux de séparation rembourrés, la lampe centrale en laiton et les plateaux en bois et en métal qui s'insèrent, grâce à un système de crochets magnétiques, dans le grand canal central utilisé également pour la distribution électrique et l'organisation des câbles.

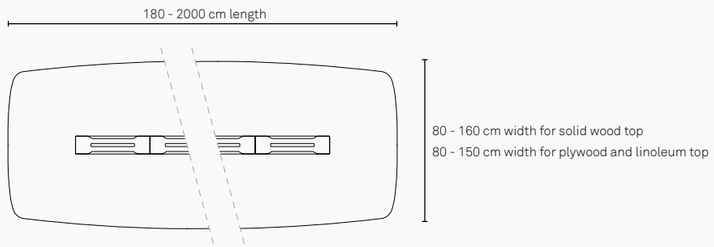

Custom sized tops are available on request.

Piani in dimensioni custom sono disponibili su richiesta.
Des dimensions sur mesure sont disponibles sur demande.

MEETING

WI 220
table 220x110x74 cm
tavolo 220x110x74 cm
table 220x110x74 cm

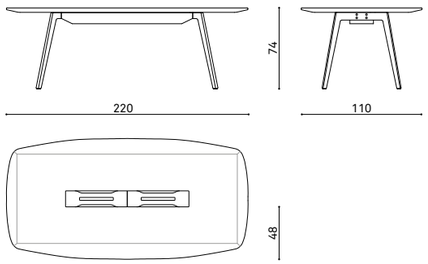

kg 57,3 mc 1,8

WI 280
table 280x120x74 cm
tavolo 280x120x74 cm
tavolo 280x120x74 cm

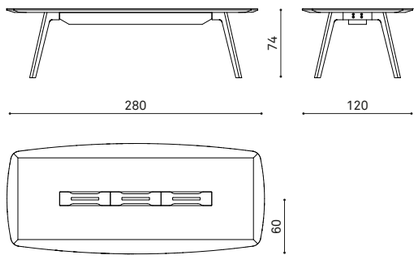

kg 80 mc 3

WI 320
table 320x120x74 cm
tavolo 320x120x74 cm
table 320x120x74 cm

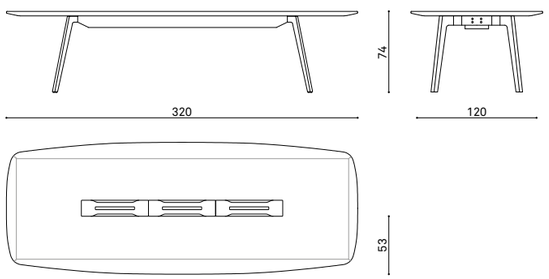

kg 96,8 mc 3

HIGH MEETING

WI 220H
high table 220x110x100 cm
tavolo alto 220x110x100 cm
table haute 220x110x100 cm

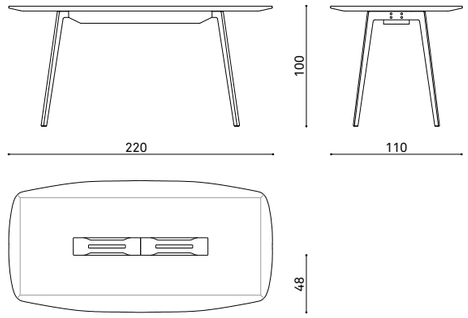

kg 64,3 mc 1,8

WI 280H
table 280x120x100 cm
tavolo 280x120x100 cm
tavolo 280x120x100 cm

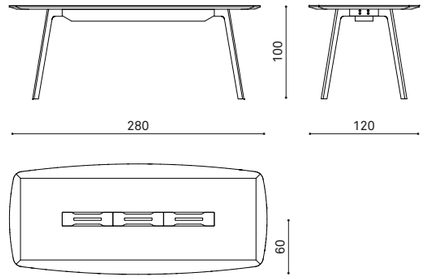

kg 87 mc 3

WI 320H
high table 320x120x100 cm
tavolo alto 320x120x100 cm
table haute 320x120x100 cm

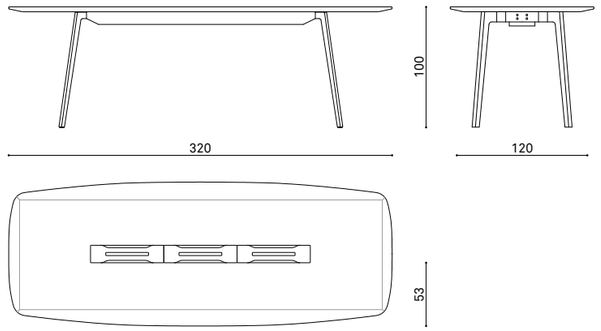

kg 104,6 mc 3

MEETING

WI 360
table 360x140x74 cm
tavolo 360x140x74 cm
tavolo 360x140x74 cm

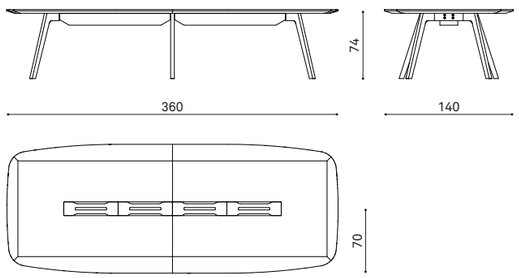

kg 124,8 mc 1,8

HIGH MEETING

WI 360H
table 360x140x100 cm
tavolo 360x140x100 cm
tavolo 360x140x100 cm

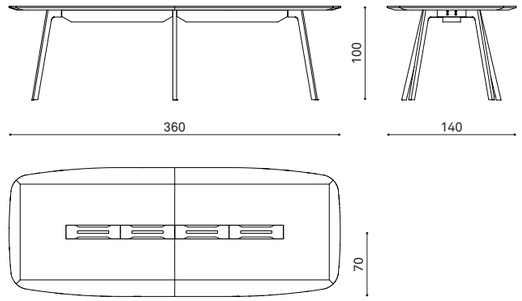

kg 135,2 mc 1,8

WI 450
table 450x140x74 cm
tavolo 450x140x74 cm
table 450x140x74 cm

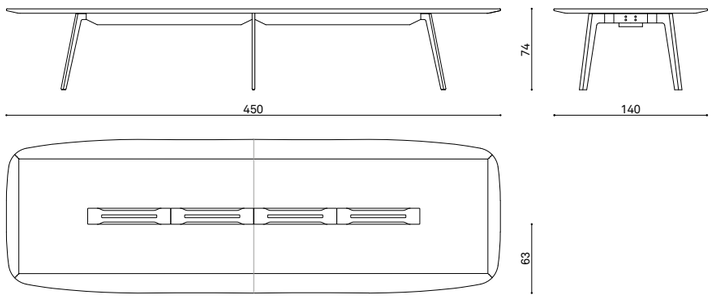

kg 153,2 mc 2,5

WI 450H
high table 450x140x100 cm
tavolo alto 450x140x100 cm
table haute 450x140x100 cm

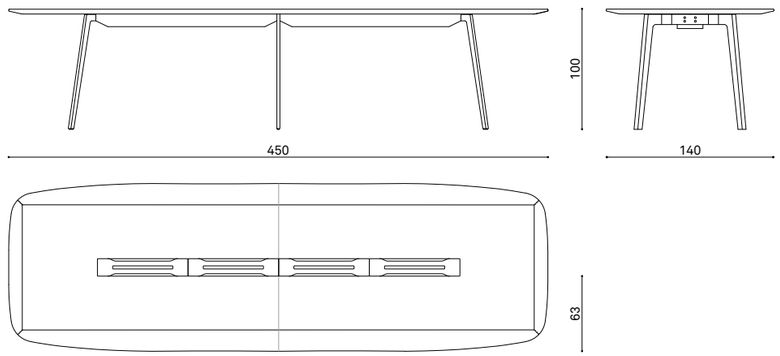

kg 164,4 mc 2,5

MEETING

WI 520
table 520x150x74
tavolo 520x150x74
tavolo 520x150x74

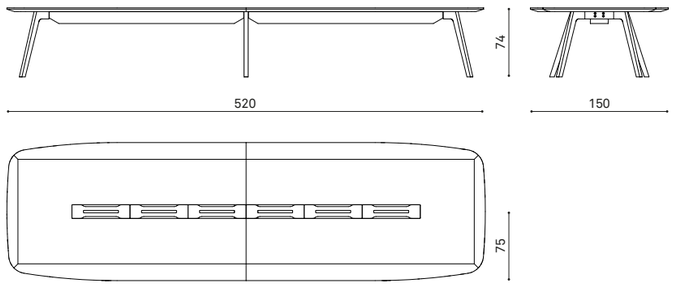

kg 211,4 mc 3

WI 650
table 650x155x74 cm
tavolo 650x155x74 cm
tavolo 650x155x74 cm

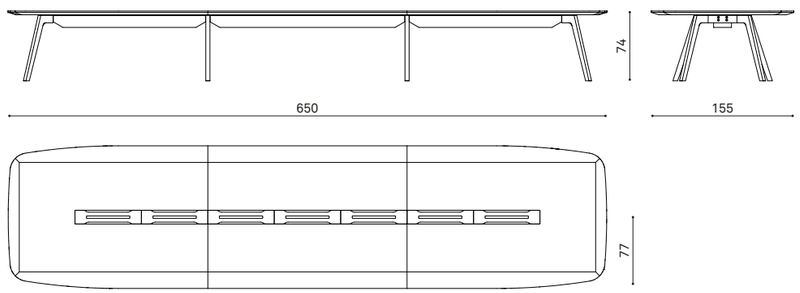

kg 252,6 mc 2,5

HIGH MEETING

WI 520H
table 520x150x100 cm
tavolo 520x150x100 cm
tavolo 520x150x100 cm

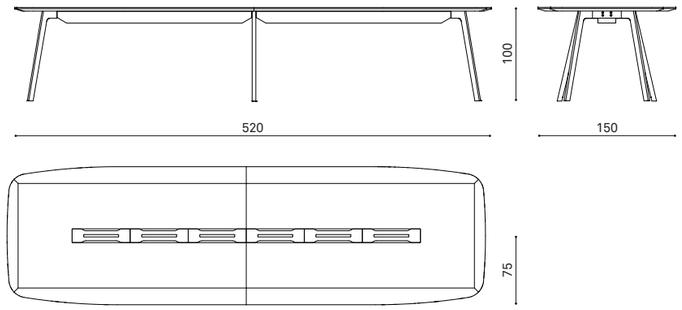

kg 221,8 mc 3

WI 650H
table 650x155x100 cm
tavolo 650x155x100 cm
tavolo 650x155x100 cm

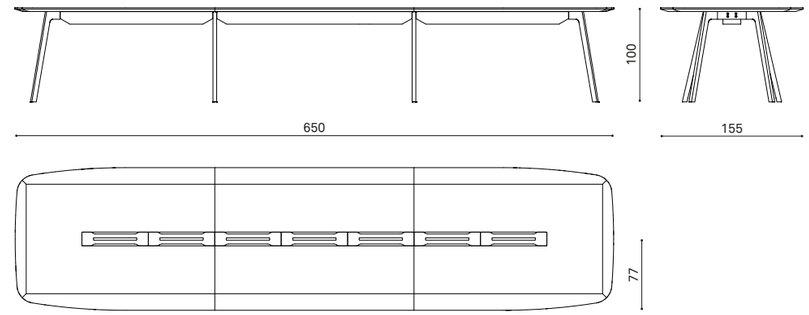

kg 266,4 mc 2,5

WORKING TABLE

WI 180
Laminate top, solid beechwood legs - 180x110 cm
Piano laminato, gambe in legno massello di faggio - 180x110 cm
Plateau stratifiée, pieds en hêtre massif - 180x110 cm

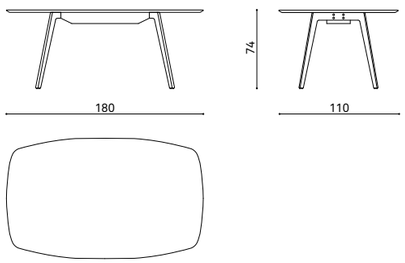

kg 37,8 mc 1,8

WI 240
Laminate top, solid beechwood legs - 240x120 cm
Piano laminato, gambe in legno massello di faggio - 240x120 cm
Plateau stratifiée, pieds en hêtre massif - 240x120 cm

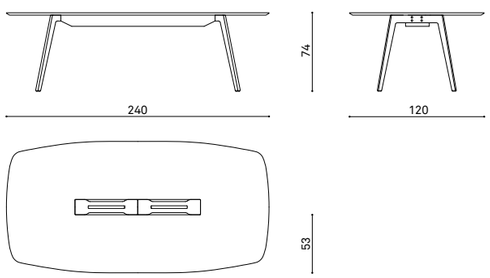

kg 54,3 mc 2,5

WI 300
Laminate top, solid beechwood legs - 300x140 cm
Piano laminato, gambe in legno massello di faggio - 300x140 cm
Plateau stratifiée, pieds en hêtre massif - 300x140 cm

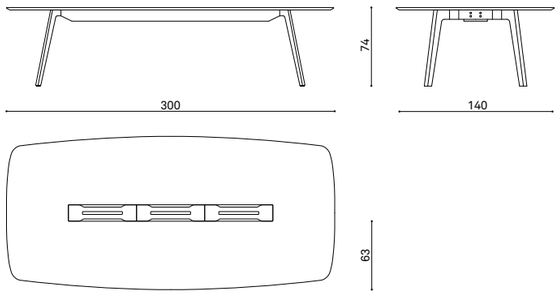

kg 77,1 mc 3

HIGH WORKING TABLE

WI 180H
high table with laminate top, steel legs 180x110x100 cm
tavolo alto con piano laminato, gambe in acciaio 180x110x100 cm
table haute avec plateau stratifiée, pieds en acier 180x110x100 cm

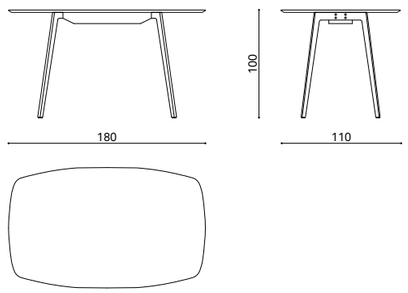

kg 44,8 mc 1,8

WI 240H
high table with laminate top, steel legs 240x120x100 cm
tavolo alto con piano laminato, gambe in acciaio 240x120x100 cm
tavolo haute avec plateau stratifiée, pieds en acier 240x120x100 cm

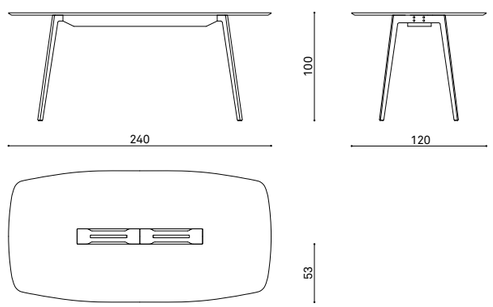

kg 61,3 mc 2,5

WI 300H
high table with laminate top, steel legs 300x140x100 cm
tavolo alto con piano laminato, gambe in acciaio 300x140x100 cm
tavolo haute avec plateau stratifiée, pieds en acier 300x140x100 cm

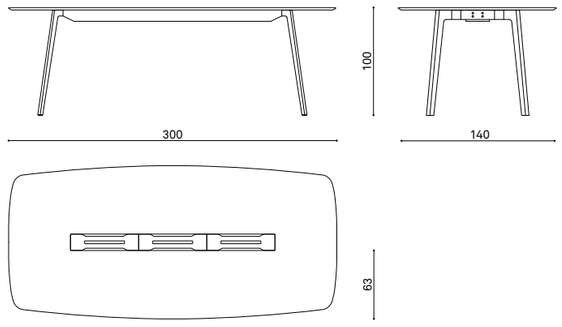

kg 84,9 mc 3

WORKING TABLE

WI 418
Laminate top, solid beechwood legs - 418x150 cm
Piano laminato, gambe in legno massello di faggio - 418x150 cm
Plateau stratifiée, pieds en hêtre massif - 418x150 cm

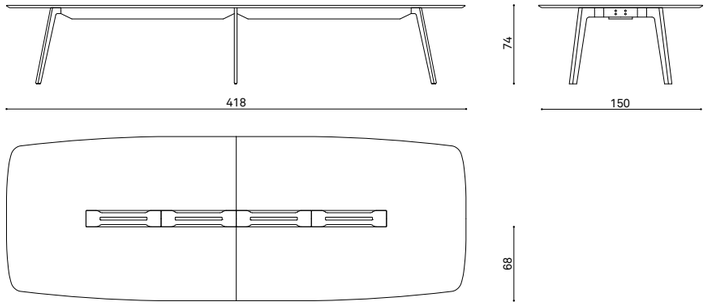

kg 120,6 mc 2,5

HIGH WORKING TABLE

WI 418H
high table with laminate top, steel legs 418x150x100 cm
tavolo alto con piano laminato, gambe in acciaio 418x150x100 cm
tavolo haute avc plateau stratifiée, pieds en acier 418x150x100 cm

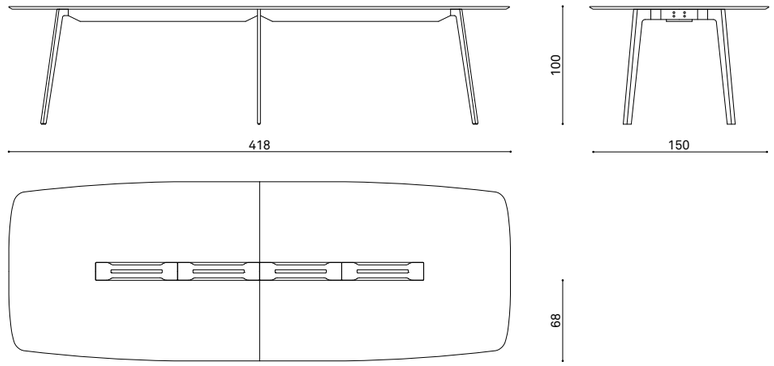

kg 131,8 mc 2,5

WI 500
Laminate top, solid beechwood legs - 500x150 cm
Piano laminato, gambe in legno massello di faggio - 500x150 cm
Plateau stratifiée, pieds en hêtre massif - 500x150 cm

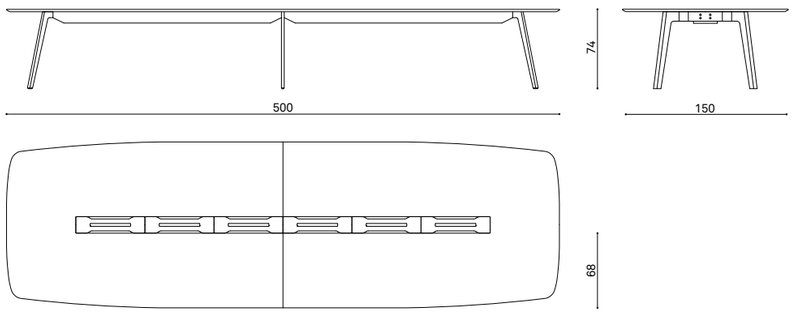

kg 145,2 mc 2,5

WI 500H
high table with laminate top, steel legs 500x150x100 cm
tavolo alto con piano laminato, gambe in acciaio 500x150x100 cm
tavolo haute avc plateau stratifiée, pieds en acier 500x150x100 cm

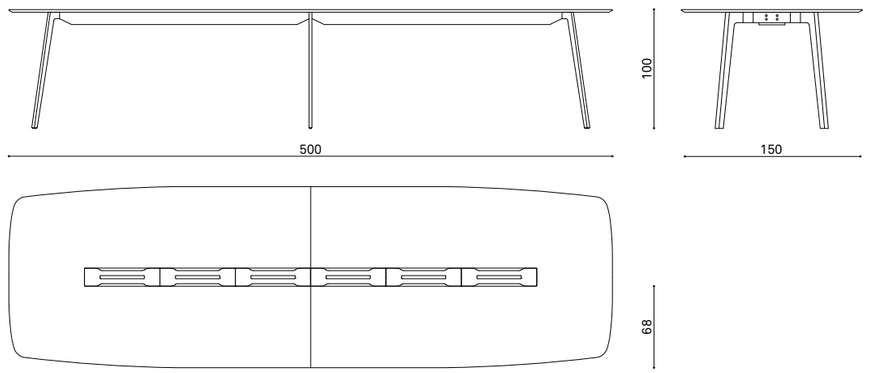

kg 156,4 mc 2,5

EXECUTIVE OFFICE TABLE

WI 250DR
"L" shaped table 250x176xh74 cm
dattilo 250x176xh74 cm
table en la forme de "L" 250x176xh74 cm

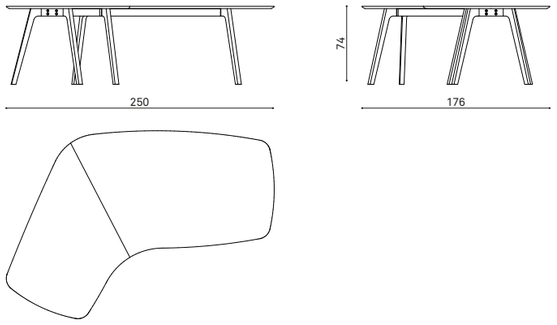

kg 72 mc 1,8

WI 250DL
"L" shaped table 250x176xh74 cm
dattilo 250x176xh74 cm
table en la forme de "L" 250x176xh74 cm

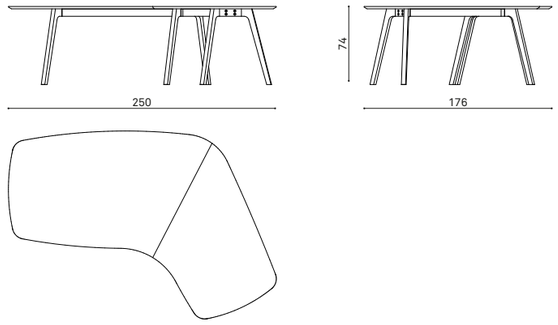

kg 72 mc 1,8

WI 322DR
"L" shaped table 322x197xh74 cm
dattilo 322x197xh74 cm
table en la forme de "L" 322x197xh74 cm

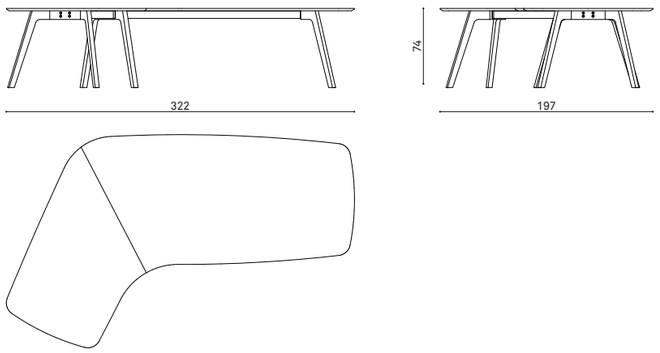

kg 85 mc 2,5

WI 322DL
"L" shaped table 322x197xh74 cm
dattilo 322x197xh74 cm
table en la forme de "L" 322x197xh74 cm

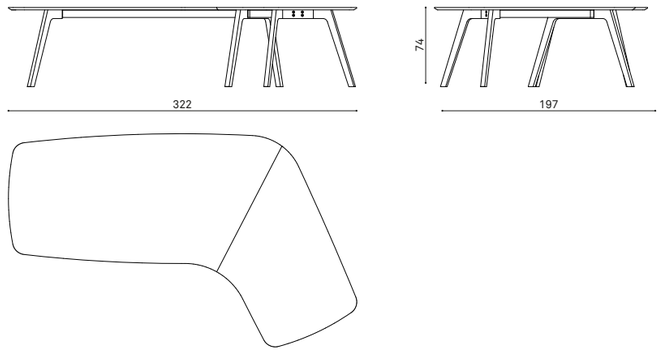

kg 85 mc 2,5

MEETING

WI 150RO
solid wood table Ø150 cm
tavolo in legno massello Ø150 cm
table en bois massif Ø150 cm

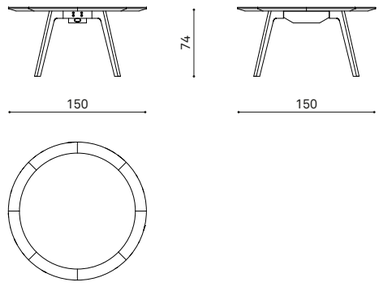

kg 49,1 mc 1,6

WI 180RO
solid wood table Ø180 cm
tavolo in legno massello Ø180 cm
table en bois massif Ø180 cm

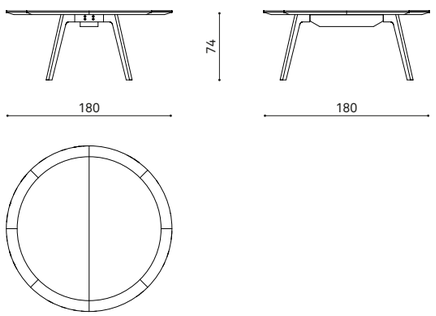

kg 69,5 mc 1,8

WI 220RO
solid wood table Ø220 cm
tavolo in legno massello Ø220 cm
table en bois massif Ø220 cm

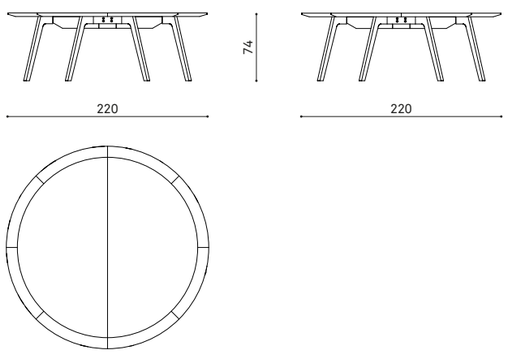

kg 116,3 mc 1,8

WORKING TABLE

WI 150RO
table with laminate top Ø150 cm
tavolo con piano laminato Ø150 cm
table avec plateau stratifié Ø150 cm

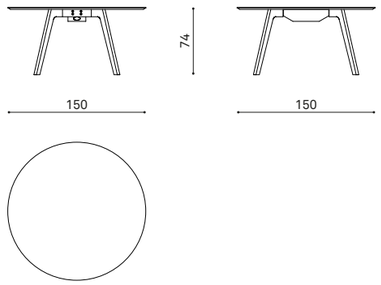

kg 34,7 mc 1,6

WI 180RO
table with laminate top Ø180 cm
tavolo con piano laminato Ø180 cm
table avec plateau stratifié Ø180 cm

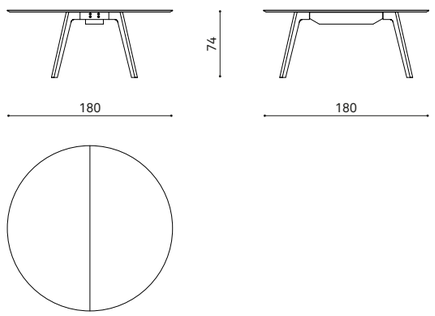

kg 48,3 mc 1,8

WI 220RO
table with laminate top Ø220 cm
tavolo con piano laminato Ø220 cm
table avec plateau stratifié Ø220 cm

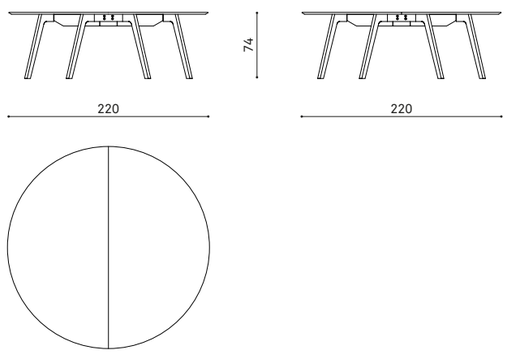

kg 83,9 mc 1,8

WI 22PL
side dividing panel for Wing tables depth 110 cm
pannello divisorio laterale per tavoli Wing profondi 110cm
panneau de séparation latéral pour tables Wing profondeur 110cm

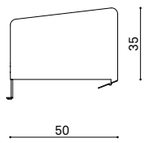

m 0,7 mq 1,2 kg 1,8 mc 0,1

WI 32PL
side dividing panel for Wing tables depth 120cm
pannello divisorio laterale per tavoli Wing profondi 120cm
panneau de séparation latéral pourtables Wing profondeur 120cm

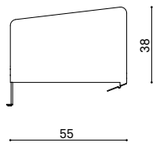

m 0,7 mq 1,2 kg 2 mc 0,1

WI 45PL
side dividing panel for Wing tables depth 140cm
pannello divisorio laterale per tavoli Wing profondi 140cm
panneau de séparation latéral pour tables Wing profondeur 140cm

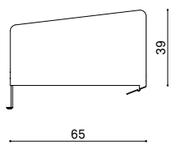

m 1 mq 1,6 kg 2,5 mc 0,1

WI 50PL
side dividing panel for Wing tables depth 150cm
pannello divisorio laterale per tavoli Wing profondi 150cm
panneau de séparation latéral pour tables Wing profondeur 150cm

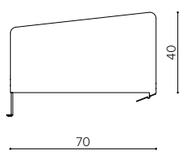

m 1 mq 1,7 kg 2,7 mc 0,08

WI 22PC
central dividing panel for Wing tables width 220cm
pannello divisorio centrale per tavoli Wing lunghi 220cm
panneau de séparation central pour tables Wing longues 220cm

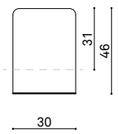

m 0,4 mq 0,8 kg 1 mc 0,1

WI 30PC
central dividing panel for Wing tables width 300cm
pannello divisorio centrale per tavoli Wing lunghi 300cm
panneau de séparation central pour tables Wing longues 300cm

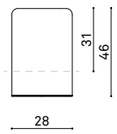

m 0,4 mq 0,8 kg 1 mc 0,1

WI 32PC
central dividing panel for Wing tables width 320cm
pannello divisorio centrale per tavoli Wing lunghi 320cm
panneau de séparation central pour tables Wing longues 320cm

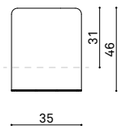

m 0,5 mq 0,8 kg 1,2 mc 0,1

WI 45PC
central dividing panel for Wing tables width 450cm
pannello divisorio centrale per tavoli Wing lunghi 450cm
panneau de séparation central pour tables Wing longues 450cm

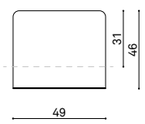

m 0,5 mq 1 kg 1,5 mc 0,1

WI TW25
oakwood plate
piatto in legno
plaque de bois

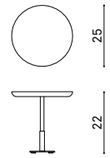

kg 1 mc 0,1

WOOD
LEGNO - BOIS

RAL

lacquered MDF
MDF laccato
MDF laqué

The standard finishing for the wooden parts is natural oakwood. Customized RAL colors are available upon request.

La finitura standard delle parti in legno è il rovere naturale.
Su richiesta sono disponibili colorazioni customizzate su altre tinte RAL.

La finition standard des pièces en bois est en chêne naturel.
Des couleurs RAL personnalisées sont disponibles sur demande.

WI TS35
iron plate
piatto in acciaio
plaque de acier

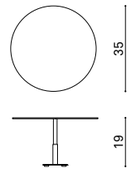

kg 1 mc 0,1

STEEL
ACCIAIO - ACIER

9005 black
9010 white
+17 standard color
RAL

Click on the icon to see the standard RAL finishings for the steel bases on the dedicated page. Customized RAL colors finishings are available upon request.

Clicca sull'icona per vedere le finiture RAL standard delle basi in acciaio sulla pagina dedicata. Su richiesta sono disponibili colorazioni customizzate su altre tinte RAL.

Cliquez sur l'icône pour voir les finitions RAL standard des bases en acier sur la page dédiée. Des couleurs RAL personnalisées sont disponibles sur demande.

WI LB22
reading lamp for WI 220 AND WI 240
lampada da lettura per WI 220 and WI 240
lampe de lecture pour WI 220 et WI 240

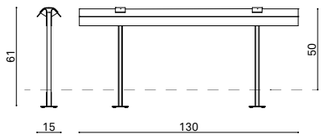

3000k led lamp, 2 mt. of cable, socket, on/off button
Lampada led da 3000k, 2 mt. di cavo, presa corrente, pulsante on/off
Lampe LED 3000k, 2 mt. de câble, prise de courant, bouton marche/arrêt

kg 12,5

WI LB32-E WI LB32-F WI LB32-G

WI LB30
reading lamp for WI 300
lampada da lettura per WI 300
lampe de lecture pour WI 300

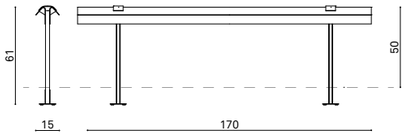

3000k led lamp, 2 mt. of cable, socket, on/off button
Lampada led da 3000k, 2 mt. di cavo, presa corrente, pulsante on/off
Lampe LED 3000k, 2 mt. de câble, prise de courant, bouton marche/arrêt

kg 15

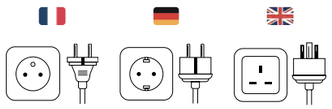

WI LB32-E WI LB32-F WI LB32-G

WI LB32
reading lamp for WI 320
lampada da lettura per WI 320
lampe de lecture pour WI 320

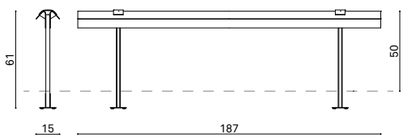

3000k led lamp, 2 mt. of cable, socket, on/off button
Lampada led da 3000k, 2 mt. di cavo, presa corrente, pulsante on/off
Lampe LED 3000k, 2 mt. de câble, prise de courant, bouton marche/arrêt

kg 16

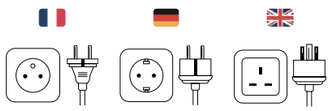

WI LB32-E WI LB32-F WI LB32-G

WI LB42
reading lamp for WI 420
lampada da lettura per WI 420
lampe de lecture pour WI 420

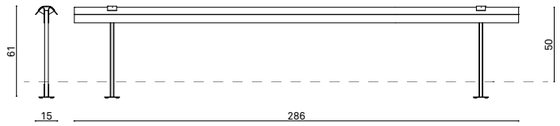

3000k led lamp, 2 mt. of cable, socket, on/off button
Lampada led da 3000k, 2 mt. di cavo, presa corrente, pulsante on/off
Lampe LED 3000k, 2 mt. de câble, prise de courant, bouton marche/arrêt

kg 23

WI LB45-E WI LB45-F WI LB45-G

WI LB45
reading lamp for WI 450
lampada da lettura per WI 450
lampe de lecture pour WI 450

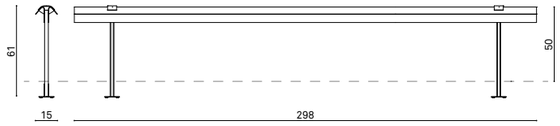

3000k led lamp, 2 mt. of cable, socket, on/off button
Lampada led da 3000k, 2 mt. di cavo, presa corrente, pulsante on/off
Lampe LED 3000k, 2 mt. de câble, prise de courant, bouton marche/arrêt

kg 24

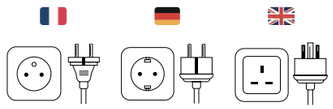

WI LB45-E WI LB45-F WI LB45-G

CABLE HOLDER
leather cable holder kit (4 pcs)
kit passacavi in pelle (4 pezzi)
kit porte-câbles en cuir (4 pièces)

WI T00
cable management vertebra
vertebra passacavi
vertèbre de gestion des câbles

translucent
trasparente
transparent

white
bianco
blanc

aluminum
alluminio
aluminium

smoked gray
grigio fumè
gris fumé

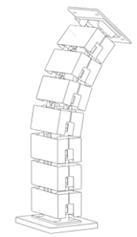

WI PS01
multi socket power strip
multipresa
bloc multiprises

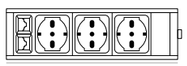

2x RJ45 + 3 Unel

WI PS02
multi socket power strip
multipresa
bloc multiprises

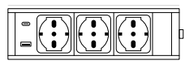

2x USB (A+C) + 3 Unel

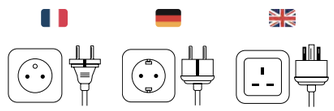

WI PS01-E WI PS02-E WI PS01-F WI PS02-F WI PS01-G WI PS02-G

other socket types are available on request
altre tipologie di prese sono dibonibili su richiesta
autres types de prises de courant sont disponibles sur demande

true

TOP OPTIONS
OPZIONI COPERCHI CANALE CENTRALE - OPTIONS DE COUVERTURE DU CANAL CENTRAL

shaped cover
coperchio sagomato
couvercle profilé

rectangular cover
coperchio rettangolare
couvercle rectangulaire

splitted cover
coperchio diviso
couvercle fendu

plain top
piano senza foro
plan sans trou

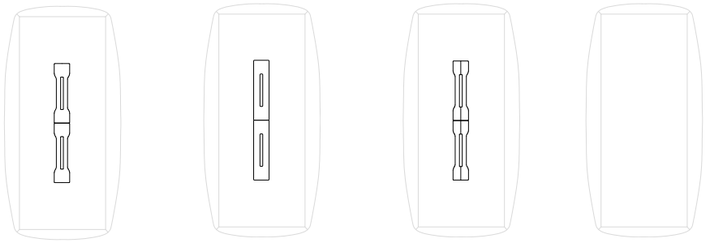

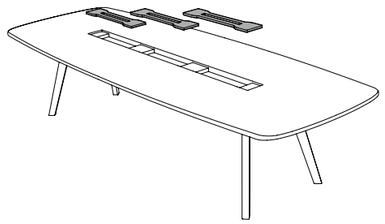

available for all tables
validi per tutti i tavoli - disponible pour toutes les tables

shaped cover provided as standard unless otherwise specified
coperchio sagomato fornito come standard se non diversamente specificato
couvercle profilé fourni en standard sauf indication contraire

CENTRAL CHANNEL DIMENSIONS
DIMENSIONI CANALE CENTRALE - DIMENSIONS DU CANAL CENTRAL

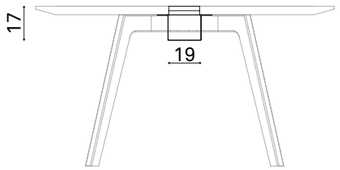

WOODEN TOP
PIANO IN LEGNO
PLATEAU EN BOIS

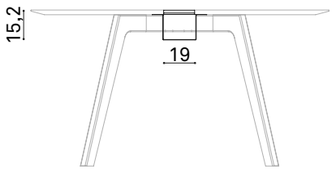

PLYWOOD TOP
PIANO IN MULTISTRATO
PLATEAU EN CONTREPLAQUÉ

COLLECTION UPHOLSTERY CATEGORIES

CATEGORIE RIVESTIMENTI A COLLEZIONE - CATÉGORIES DE REVÊTEMENTS EN COLLECTION

S	camira	ERA	100% Polyester 100% Poliestere - 100% Polyester
	FIDIVI	LASER N	100% Polyester Trevira CS 100% Poliestere Trevira CS - 100% Polyester Trevira CS
		MAYA	100% Polyester Trevira CS 100% Poliestere Trevira CS - 100% Polyester Trevira CS
	Gabriel	CURA	100% Post-consumer recycled polyester, 100% Poliestere riciclato, 100% Polyester recyclé
T	camira	MAIN LINE FLAX	70% Virgin Wool, 30% Flax 70% Lana Vergine, 30% Lino - 70% Laine vierge, 30% Lin
	FIDIVI	SEALIFE	100% Recycled Polyester 100% Poliestere riciclato - 100% Polyester recyclé
	Gabriel	CONTOUR - CONTOUR MELANGE	100% Post-consumer recycled polyester, 100% Poliestere riciclato, 100% Polyester recyclé
		STEP	100% Polyester Trevira CS 100% Poliestere Trevira CS - 100% Polyester Trevira CS
		STEP MELANGE	100% Polyester Trevira CS 100% Poliestere Trevira CS - 100% Polyester Trevira CS
	kvadrat	TECHNICOLOUR	100% British wool (worsted) 100% Lana inglese (pettinata) - 100% Laine anglaise (peignée)
	SPRADLING®	VALENCIA	Vinyl / Urethane Topcoat Finitura in vinile / uretano - Revêtement de finition vinyle / uréthane
M	camira	SYNERGY	95% Virgin Wool, 5% Polyamide 95% Lana Vergine, 5% Poliammide - 95% Laine vierge, 5% Polyamide
	Gabriel	FAME	95% New Zeland Wool, 5% Polyamide 95% Lana della Nuova Zelanda, 5% Poliammide 95% Laine de Nouvelle-Zélande, 5% Polyamide
		FOCUS	100% New Zealand wool 100% Lana della Nuova Zelanda - 100% Laine de Nouvelle-Zélande
		FOCUS MELANGE	100% New Zealand wool 100% Lana della Nuova Zelanda - 100% Laine de Nouvelle-Zélande
		GRAIN	92% Post-consumer recycled polyester, 8% Polyester 92% Poliestere riciclato, 8% Poliestere 92% Polyester recyclé, 8% Polyester
		UMBER	85% New Zeland Wool, 15% Polyamide 85% Lana della Nuova Zelanda, 15% Poliammide 85% Laine de Nouvelle-Zélande, 15% Polyamide
	kvadrat	FIELD 2	100% Polyester Trevira CS 100% Poliestere Trevira CS - 100% Polyester Trevira CS
	mariosirtori	COIL	50% Cotton, 19% Acrylic, 17% Polyester, 7% Viscose, 7% Wool 50% Cotone, 19% Acrilico, 17% Poliestere, 7% Viscosa, 7% Lana 50% Coton, 19% Acrylique, 17% Polyester, 7% Viscose, 7% Laine
F	kvadrat	KURI	50% Polyurethane, 32% polyester, 12% viscose, 6% silicone 50% Poliuretano, 32% poliestere, 12% viscosa, 6% silicone 50% Polyuréthane, 32% polyester, 12% viscose, 6% silicone
		REMIX 3	90% New wool (worsted), 10% Nylon 90% Lana vergine (pettinata), 10% Nylon - 90% Laine vierge (peignée), 10% Nylon
		TWISTED FLOWER	90% Wool (worsted), 10% Nylon 90% Lana (pettinata), 10% Nylon - 90% Laine (peignée), 10% Nylon
	mariosirtori	LOOP	39% Acrylic, 38% Cotton, 8% Linen, 7% Polyamide, 5% Polyester, 3% Wool 39% Acrilico, 38% Cotone, 8% Lino, 7% Poliammide, 5% Poliestere, 3% Lana 39% Acrylique, 38% Coton, 8% Lin, 7% Polyamide, 5% Polyester, 3% Laine
		TWIST	42% Acrylic, 19% Viscose, 19% Recycled Cotton, 13% Polyester, 6% Cotton, 1% Recycled Other Fibers 42% Acrilico, 19% Viscosa, 19% Cotone riciclato, 13% Poliestere, 6% Cotone, 1% Altre fibre riciclate - 42% Acrylique, 19% Viscose, 19% Coton recyclé, 13% Polyester, 6% Coton, 1% Autres fibres recyclées
L	mariosirtori	KNOT	70% Wool, 24% Cotton,6% Polyester 70% Lana, 24% Cotone, 6% Poliestere - 70% Laine, 24% Coton, 6% Polyester
P	DANI	PANAMA GENUINE LEATHER	Chrome tanned european bovine raw hides Pelle bovina europea ai sali di cromo - Cuir de bovin européenne avec sels de chrome
	Gabriel	CUBIC	100% Polyester 100% Poliestere - 100% Polyester
PX	elmo	BALTIQUE FULL GRAIN LEATHER	European bovine leather Pelle bovina europea - Cuir de bovin européen

COLLECTION OUTDOOR UPHOLSTERY CATEGORIES

CATEGORIE RIVESTIMENTI OUTDOOR A COLLEZIONE - CATÉGORIES DE TISSUS OUTDOOR EN COLLECTION

M	SPRADLING®	MAGLIA	Vinyl / Urethane Topcoat Finitura in vinile / uretano - Revêtement de finition vinyle / uréthane
F	RUBELLI	FIFTYSHADES	100% PL flame retardant 100% PL ignifugo - 100% PL ignifuge
L	RUBELLI	DIECIELODE	100% PL flame retardant 100% PL ignifugo - 100% PL ignifuge
		FABTHIRTY	100% PL flame retardant 100% PL ignifugo - 100% PL ignifuge
	TEMPOTEST ITALIAN PERFORMANCE FABRICS	HOME® - TINTA UNITA	100% solution dyed outdoor acrilic fibre, available only for the support bands of “Farfalla” 100% fibra acrilica outdoor tinta in massa, disponibile solo per le fasce di supporto di "Farfalla" 100% fibre acrylique teintée dans la masse pour l'extérieur, disponible uniquement pour les bandes de support "Farfalla"
		HARD LEATHER CUOIO - CUIR	available only for "Adinne" and for the support bands of “Farfalla” disponibile solo per "Adinne" e per le fasce di supporto di "Farfalla" disponible uniquement pour "Adinne" et pour les bandes de support "Farfalla"

* For the materials selected as “COLLECTION”, True design commits to provide supporting marketing tools, including fabric swatches, in quantities and methods compatible with each client's commercial needs.

* Per i materiali selezionati a “COLLEZIONE”, True design si impegna a fornire gli strumenti di marketing a supporto, inclusi i campioni tessuto, in quantità e modalità compatibili con le esigenze commerciali di ciascun cliente.

* Pour les matériaux sélectionnés dans la “COLLECTION”, True design s'engage à fournir les outils de marketing de soutien, y compris les échantillons de revêtements, en quantités et de manières compatibles avec les besoins commerciaux de chaque client.

true

OUTDOOR USE AND MAINTENANCE

USO E MANUTENZIONE PER L'OUTDOOR - UTILISATION ET MAINTENENCE POUR L'EXTÉRIUR

STEEL

METALLO - MÉTAL

Steel is used in the manufacture of metal products. This material galvanised and powder-coated, is ideal for outdoor use. Regarding products intended for seaside locations we recommend cleaning on a quarterly basis, with a cloth using water or mild detergents. During the winter period we recommend storing the furniture in closed, dry rooms in order to prevent condensation. In fact, although our products are suitable for outdoor use, during colder months the products should be stored in a closed, dry place in order to prevent moisture and seasonal frosts from affecting the finish.

Nella realizzazione dei prodotti metallici viene impiegato l'acciaio, il quale in seguito al processo di zincatura e di verniciatura a polveri, risulta ideale per l'utilizzo outdoor. Durante il periodo invernale consigliamo di conservare gli arredi in luoghi chiusi ed asciutti per evitare la formazione di condensa. Per i prodotti destinati a località marittime consigliamo con cadenza trimestrale una pulizia con un panno utilizzando acqua o detergenti non aggressivi. Nonostante i nostri prodotti siano adatti all'ambiente esterno, durante il periodo invernale è consigliato il ricovero dei prodotti in un luogo chiuso ed asciutto, in modo da evitare che l'umidità unita alle gelate stagionali possa in qualche modo intaccare le finiture.

L'acier est la matière première utilisée dans la fabrication de ces produits métalliques qui, après un processus de galvanisation et un revêtement de finition par poudre, sont idéaux pour une utilisation en extérieur. Pour les produits destinés à être utilisés en bord de mer, nous recommandons un nettoyage trimestriel avec un chiffon utilisant de l'eau ou des détergents doux. Bien que nos produits soient adaptés à un usage extérieur, nous recommandons de les stocker dans un endroit fermé et sec pendant l'hiver; ceci afin d'éviter que l'humidité combinée aux gelées saisonnières n'affecte d'une manière ou d'une autre les finitions.

FABRICS

TESSUTI - TISSU

The fabrics used are naturally resistant to climatic elements, UV-resistant and anti-microbial. After heavy rainfall it is recommended to remove the cushions for quick drying and in order to prevent condensation. When the furniture is placed in seaside locations or swimming pools, cleaning with fresh water on a quarterly basis is recommended in order to avoid water corrosion due to salt build-up or chlorosis. Although our products are suitable for outdoor use, during colder months the products should be stored in a closed, dry place in order to prevent moisture and seasonal frosts from affecting the finish.

I tessuti impiegati sono naturalmente resistenti agli elementi climatici, resistenti ai raggi UV ed anti-microbici. A seguito di forti precipitazioni è consigliato rimuovere i cuscini per un'asciugatura rapida e prevenire la formazione di condensa. Nel caso di collocamento degli arredi in località marittime o piscine, si consiglia una pulizia trimestrale utilizzando acqua dolce per evitare principi di corrosione dovuti ad accumuli salini o clorosi. Nonostante i nostri prodotti siano adatti all'ambiente esterno, durante il periodo invernale è consigliato il ricovero dei prodotti in un luogo chiuso ed asciutto, in modo da evitare che l'umidità unita alle gelate stagionali possa in qualche modo intaccare le finiture.

Les tissus utilisés sont naturellement résistants aux éléments climatiques, résistants aux UV et antimicrobiens. Après de fortes pluies, il est toutefois conseillé de retirer les coussins pour un séchage rapide et pour éviter la formation de condensation. Si le mobilier est placé dans des stations balnéaires ou des piscines, nous recommandons un nettoyage trimestriel à l'eau douce pour éviter la corrosion due à l'accumulation de sel ou de chlore. Bien que nos produits soient adaptés à une utilisation en extérieur, il est recommandé de les stocker dans un endroit fermé et sec pendant la période hivernale, afin d'éviter que l'humidité combinée aux gelées saisonnières n'affecte d'une manière ou d'une autre les finitions.

STONE

PIETRA - PIERRE

The stone tops are made of Marble or Santa Margherita and they are ideal for the outdoor environment. Use a soft cloth with just water for daily cleaning. Avoid the use of aggressive abrasive sponges or steel wool pads. The furnishings made of stone such as marble and Santa Margherita, during the first week of use will undergo a slight dulling due to contact with external elements. This is a natural phenomenon which does not affect the quality of the material. When the furniture is placed in seaside locations or swimming pools, cleaning with fresh water on a quarterly basis is recommended in order to avoid water corrosion due to salt build-up or chlorosis. Although our products are suitable for outdoor use, during colder months the products should be stored in a closed, dry place in order to prevent moisture and seasonal frosts from affecting the finish.

Materiale composito autoportante adatto all'ambiente Outdoor. Utilizzare un panno morbido con sola acqua per la pulizia quotidiana. In caso di necessità utilizzare detergenti non aggressivi. Evitare l'impiego di spugne abrasive o pagliette in acciaio. Nel caso di collocamento degli arredi in località marittime o piscine, si consiglia una pulizia trimestrale utilizzando acqua dolce per evitare principi di corrosione dovuti ad accumuli salini o clorosi. Nonostante i nostri prodotti siano adatti all'ambiente esterno, durante il periodo invernale è consigliato il ricovero dei prodotti in un luogo chiuso ed asciutto, in modo da evitare che l'umidità unita alle gelate stagionali possa in qualche modo intaccare le finiture.

Les dessus en pierre sont en marbre ou en Santa Margherita, idéaux pour une utilisation en extérieur. Utilisez un chiffon doux avec de l'eau uniquement pour le nettoyage quotidien. Évitez d'utiliser des détergents agressifs, des éponges abrasives ou des tampons de laine d'acier. Les meubles en pierre tels que le marbre et la Santa Margherita, pendant la première semaine, subissent un léger ternissement dû au contact avec les éléments extérieurs. Il s'agit d'un phénomène naturel, qui n'affecte pas la qualité du matériau. Si le meuble est placé dans des stations balnéaires ou des piscines, nous recommandons un nettoyage trimestriel à l'eau douce pour éviter la corrosion due à l'accumulation de sel ou à la chlorose. Bien que nos produits conviennent à une utilisation en extérieur, il est recommandé, pendant la période hivernale, de stocker les produits dans un endroit fermé et sec, afin d'éviter que l'humidité combinée aux gelées saisonnières n'affecte d'une manière ou d'une autre la finition.

HPL

HPL - HPL

Self-supporting composite material suitable for outdoor environment. Use a soft cloth with water only for daily cleaning. If necessary, use non-aggressive detergents. Please avoid using abrasive sponges or steel wool pads. When the furniture is placed in seaside locations or swimming pools, cleaning with fresh water on a quarterly basis is recommended in order to avoid water corrosion due to salt build-up or chlorosis. Although our products are suitable for outdoor use, during colder months the products should be stored in a closed, dry place in order to prevent moisture and seasonal frosts from affecting the finish.

Materiale composito autoportante adatto all'ambiente Outdoor. Utilizzare un panno morbido con sola acqua per la pulizia quotidiana. In caso di necessità utilizzare detergenti non aggressivi. Evitare l'impiego di spugne abrasive o pagliette in acciaio. Nel caso di collocamento degli arredi in località marittime o piscine, si consiglia una pulizia trimestrale utilizzando acqua dolce per evitare principi di corrosione dovuti ad accumuli salini o clorosi. Nonostante i nostri prodotti siano adatti all'ambiente esterno, durante il periodo invernale è consigliato il ricovero dei prodotti in un luogo chiuso ed asciutto, in modo da evitare che l'umidità unita alle gelate stagionali possa in qualche modo intaccare le finiture.

Matériau composite autoportant adapté à un usage extérieur. Utilisez un chiffon doux avec de l'eau uniquement pour le nettoyage quotidien. Si nécessaire, utilisez des détergents non agressifs. Évitez d'utiliser des éponges abrasives ou des tampons de laine d'acier. Si le mobilier doit être installé dans des stations balnéaires ou des piscines, nous recommandons un nettoyage trimestriel à l'eau douce pour éviter la corrosion due au sel ou au chlore. Bien que nos produits conviennent à une utilisation en extérieur, il est recommandé, pendant la période hivernale, de stocker les produits dans un endroit fermé et sec, afin d'éviter que l'humidité combinée aux gelées saisonnières n'affecte d'une manière ou d'une autre les finitions.

STANDARD STEEL RAL COLORS

COLORI RAL STANDARD PER ACCIAIO - COULEURS RAL STANDARD POUR LE MÉTAL

1002 sand yellow	**1013** oyster white	**1017** saffron yellow	**2001** red orange	**3013** tomato red	**3016** coral red	**5008** grey blue
6013 reed green	**6021** pale green	**6028** pine green	**7000** squirrel grey	**7010** tarpaulin grey	**7033** cement grey	
7044 silk grey	**8001** ochre brown	**8012** red brown	**8014** sepia brown	**9005** jet black	**9010** pure white	

The standard finishings for the steel elements are the RAL shown. Customized RAL colors finishings are available upon request.

Le finiture standard degli elementi in acciaio sono i RAL mostrati. Su richiesta sono disponibili colorazioni customizzate su altre tinte RAL.

Les finitions standard des éléments en acier sont le RAL illustré. Des couleurs RAL personnalisées sont disponibles sur demande.

RAL

CUSTOM

MATERIAL FINISHES AND COLOR SWATCHES

FINITURE MATERIALI E CAMPIONI COLORI - FINITIONS ET ÉCHANTILLONS COULEURS

DOWNLOAD

Click on the image above to download the material finishes and color swatches

Clicca sull'immagine per scaricare il pdf delle finiture dei materiali e dei campioni colori

Cliquez sur l'image associée pour télécharger les finitions et échantillons couleurs