PATCH

Defne Koz & Marco Susani

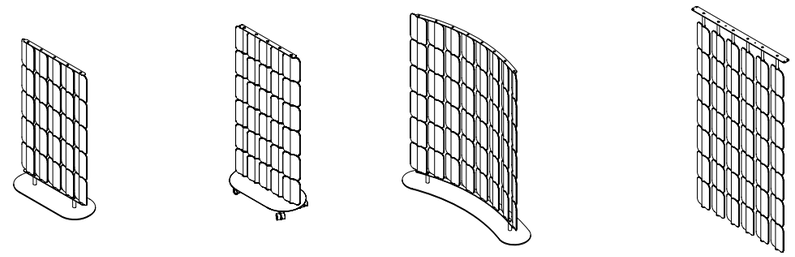

STANDARD
STANDARD - STANDARD

CASTORS
RUOTE - ROUES

CURVED
CURVO - INCURVÉ

HANGING
SOSPESO - PENDAISON

COLORS AND MATERIALS

COLORI E MATERIALI - COULEURS ET MATÉRIAUX

STEEL

ACCIAIO - ACIER

9005 black | 9010 white | +17 standard color | RAL

Click on the icon to see the standard RAL finishings for the steel bases on the dedicated page. Customized RAL colors finishings are available upon request.

Clicca sull'icona per vedere le finiture RAL standard delle basi in acciaio sulla pagina dedicata. Su richiesta sono disponibili colorazioni customizzate su altre tinte RAL.

Cliquez sur l'icône pour voir les finitions RAL standard des bases en acier sur la page dédiée. Des couleurs RAL personnalisées sont disponibles sur demande.

FABRIC PANELS

PANNELLI IN TESSUTO - PANNEAUX EN TISSU

The Patch panels are available in up to 2 colors of your choice from the following fabric collections: (cat. S) Laser N and Cura, (cat. T) Step and Step Melange, (cat. M) Grain and (cat. P) Cubic.

I pannelli Patch sono disponibili in un massimo di 2 colori a scelta tra le seguenti collezioni di tessuti: (cat. S) Laser N e Cura, (cat. T) Step e Step Melange, (cat. M) Grain e (cat. P) Cubic.

Les panneaux Patch sont disponibles dans un maximum de 2 couleurs de votre choix parmi les collections de tissus suivantes : (cat. S) Laser N et Cura, (cat. T) Step et Step Melange, (cat. M) Grain et (cat. P) Cubic.

WOODEN PANELS

PANNELLI IN LEGNO - PANNEAUX EN BOIS

ashwood (frassino, frêne) | oakwood (rovere, chêne) | dark oakwood (rovere scuro, chêne foncé) | walnut (noce, noyer) | RAL

Beech plywood panels available in veneered ashwood, oakwood, dark oakwood or walnut. Customized RAL colors are available upon request.

Pannelli in multistrati faggio disponibile in finitura impiallacciata frassino, rovere, rovere scuro o noce. Colori RAL personalizzati sono disponibili su richiesta.

Panneaux en contreplaqué de hêtre disponible en frêne plaqué, chêne, chêne foncé ou noyer. Des couleurs RAL personnalisées sont disponibles sur demande.

true

TECHNICAL FEATURES

SPECIFICHE TECNICHE - SPÉCIFICATIONS TECHNIQUES

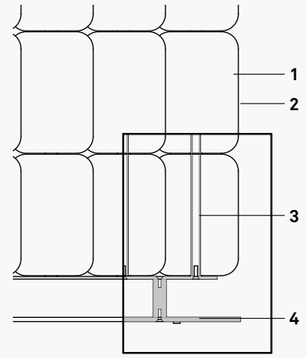

STANDARD
STANDARD - STANDARD

CURVED
CURVO - COURBE

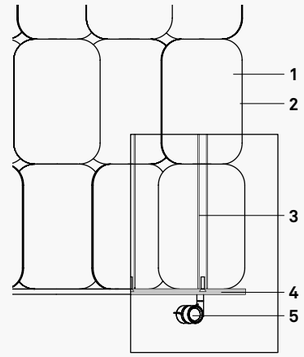

CASTORS
RUOTE - ROUES

1. Polyester fiber or wooden panel
Pannello in fibra di poliestere o in legno
Panneau en fibre de polyester ou en bois

2. Fabric upholstery
Rivestimento in tessuto
Revêtement en tissu

3. Steel tube
Tubo in acciaio
Tube en acier

4. Steel plate base
Piastra in acciaio
Plaque d'acier

5. Aluminium and rubber castors
Ruote in alluminio e gomma
Roues en aluminium et en caoutchouc

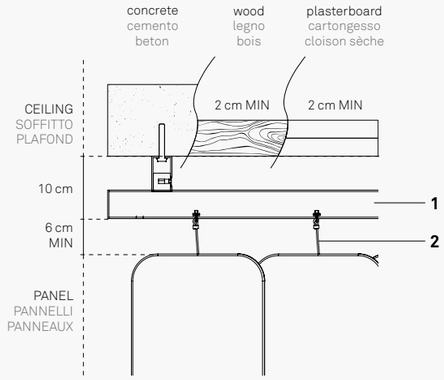

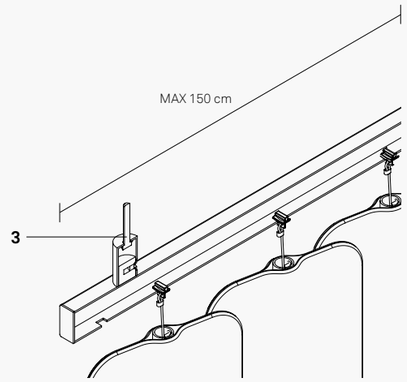

HANGING
SOSPESO - PENDAISON

1. Steel structure
Struttura in acciaio
Structure en acier

2. Steel cable
Cavo in acciaio
Câble en acier

3. Steel anchor
Tassello in acciaio
Tasseau en acier

The single panel is composed by a multilayer sheet of polyester and textile installed on a steel tube. Steel plate base for the free-standing version, metal rail for the ceiling hanging version. Suspended version suitable for different types of ceilings, for tightness and weights consult an installer's assessment. Minimum footprint of 16cm for beam and anchoring system.

Il modulo è composto da un cuscinetto di fibra di poliestere termoformato con due strati di tessuto, installato su un tubo d'acciaio. Base in lamiera d'acciaio per la versione free-standing, guida metallica per la versione sospesa a soffitto. Versione sospesa adatta a soffitti di diversa natura, per tenuta e pesi consultare una valutazione dell'installatore. Ingombro minimo di 16cm per la trave e il sistema di ancoraggio.

Le panneau simple est composé d'une feuille multicouche de polyester et de textile installée sur un tube d'acier. Socle en tôle d'acier pour la version autoportante, rail métallique pour la version suspendue au plafond. Version suspendue adaptée à différents types de plafonds, pour l'étanchéité et le poids, veuillez consulter un installateur. Dimension minimale de 16cm pour la poutre et le système d'ancrage.

100% FABRIC / 100% WOOD

PA 1218
acoustic panel
pannello acustico
séparateur acoustique

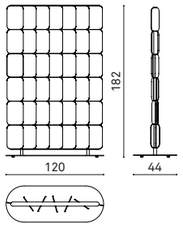

m 6,6 mq 6,6 kg 40 mc 1

PA 1215
acoustic panel
pannello acustico
séparateur acoustique

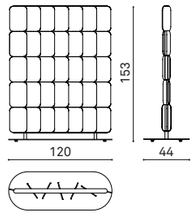

m 5,5 mq 5,5 kg 35 mc 0,8

PA 0818
acoustic panel
pannello acustico
séparateur acoustique

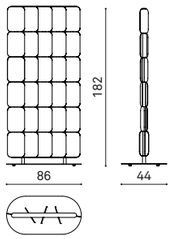

m 4,4 mq 4,4 kg 30 mc 0,7

PA 0815
acoustic panel
pannello acustico
séparateur acoustique

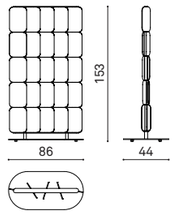

m 4,4 mq 4,4 kg 27 mc 0,6

PA 1518C
curved acoustic panel
pannello acustico curvo
séparateur acoustique courbé

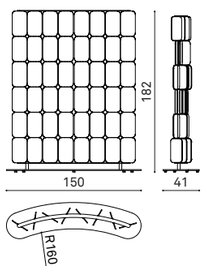

m 7,7 mq 7,7 kg 50 mc 0,7

OPTIONAL CONFIGURATION
CONFIGURAZIONE OPZIONALE - CONFIGURATION EN OPTION

Version with floor-mounting plate available
Disponibile la versione con piastra per fissaggio a terra
Version avec plaque de fixation au sol disponible

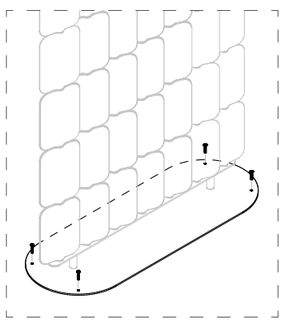

50% FABRIC, 50% WOOD

PA 1218 MIX
acoustic panel
pannello acustico
séparateur acoustique

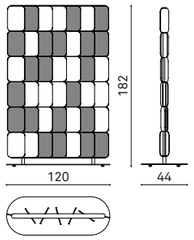

kg 40 mc 0,96

PA 1215 MIX
acoustic panel
pannello acustico
séparateur acoustique

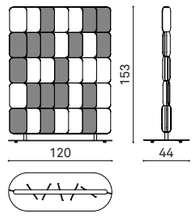

kg 35 mc 0,8

PA 0818 MIX
acoustic panel
pannello acustico
séparateur acoustique

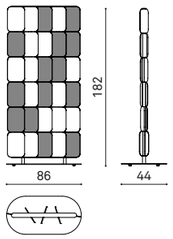

kg 30 mc 0,7

PA 0815 MIX
acoustic panel
pannello acustico
séparateur acoustique

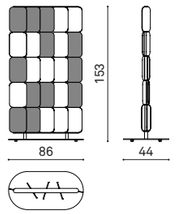

kg 27 mc 0,6

PA 1518C MIX
curved acoustic panel
pannello acustico curvo
séparateur acoustique courbé

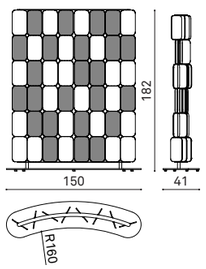

kg 50 mc 0,7

OPTIONAL CONFIGURATION
CONFIGURAZIONE OPZIONALE - CONFIGURATION EN OPTION

Version with floor-mounting plate available
Disponibile la versione con piastra per fissaggio a terra
Version avec plaque de fixation au sol disponible

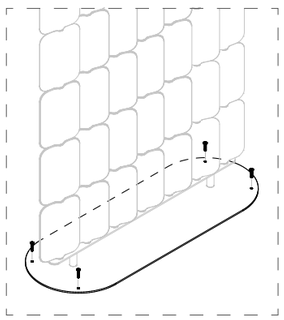

100% FABRIC / 100% WOOD WITH CASTORS

PA 1218R
acoustic panel with castors
pannello acustico con ruote
séparateur acoustique avec roues

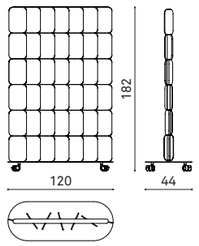

kg 40 mc 0,96

PA 1215R
acoustic panel with castors
pannello acustico con ruote
séparateur acoustique avec roues

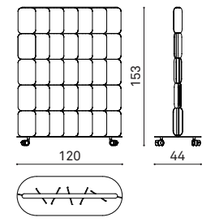

kg 35 mc 0,8

PA 0818R
acoustic panel with castors
pannello acustico con ruote
séparateur acoustique avec roues

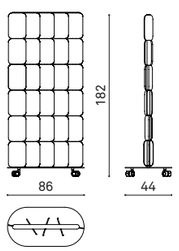

kg 30 mc 0,7

PA 0815R
acoustic panel with castors
pannello acustico con ruote
séparateur acoustique avec roues

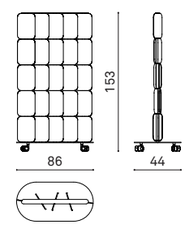

kg 27 mc 0,6

50% FABRIC, 50% WOOD WITH CASTORS

PA 1218R MIX
acoustic panel with castors
pannello acustico con ruote
séparateur acoustique avec roues

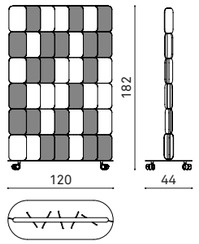

kg 40 mc 0,96

PA 1215R MIX
acoustic panel with castors
pannello acustico con ruote
séparateur acoustique avec roues

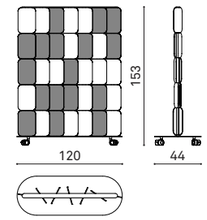

kg 35 mc 0,8

PA 0818R MIX
acoustic panel with castors
pannello acustico con ruote
séparateur acoustique avec roues

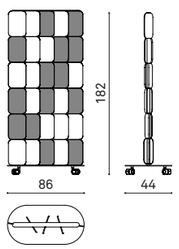

kg 30 mc 0,7

PA 0815R MIX
acoustic panel with castors
pannello acustico con ruote
séparateur acoustique avec roues

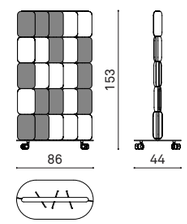

kg 27 mc 0,6

HANGING PANELS

PA H007
acoustic panel module for ceilings, beam MAX lenght 150
pannello acustico per soffitti, trave lunghezza MAX 150 cm
module de panneaux acoustiques pour plafonds, longueur MAX de la poutre 150 cm

mc 0,02

PA H008
acoustic panel module for ceilings between 250/280cm
pannello acustico per soffitti tra 250 e 280cm
module de panneaux acoustiques pour plafonds entre 250/280cm

mc 0,02

PA H009
acoustic panel module for ceilings between 280/300cm
pannello acustico per soffitti tra 280 e 300cm
module de panneaux acoustiques pour plafonds entre 280/300cm

mc 0,02

PA H010
acoustic panel module for ceilings between 310/330cm
pannello acustico per soffitti tra 310 e 330cm
module de panneaux acoustiques pour plafonds entre 310/330cm

mc 0,02

COLLECTION UPHOLSTERY CATEGORIES

CATEGORIE RIVESTIMENTI A COLLEZIONE - CATÉGORIES DE REVÊTEMENTS EN COLLECTION

S	camira	ERA	100% Polyester 100% Poliestere - 100% Polyester
	FIDIVI	LASER N	100% Polyester Trevira CS 100% Poliestere Trevira CS - 100% Polyester Trevira CS
		MAYA	100% Polyester Trevira CS 100% Poliestere Trevira CS - 100% Polyester Trevira CS
	Gabriel	CURA	100% Post-consumer recycled polyester, 100% Poliestere riciclato, 100% Polyester recyclé
T	camira	MAIN LINE FLAX	70% Virgin Wool, 30% Flax 70% Lana Vergine, 30% Lino - 70% Laine vierge, 30% Lin
	FIDIVI	SEALIFE	100% Recycled Polyester 100% Poliestere riciclato - 100% Polyester recyclé
	Gabriel	CONTOUR - CONTOUR MELANGE	100% Post-consumer recycled polyester, 100% Poliestere riciclato, 100% Polyester recyclé
		STEP	100% Polyester Trevira CS 100% Poliestere Trevira CS - 100% Polyester Trevira CS
		STEP MELANGE	100% Polyester Trevira CS 100% Poliestere Trevira CS - 100% Polyester Trevira CS
	kvadrat	TECHNICOLOUR	100% British wool (worsted) 100% Lana inglese (pettinata) - 100% Laine anglaise (peignée)
	SPRADLING®	VALENCIA	Vinyl / Urethane Topcoat Finitura in vinile / uretano - Revêtement de finition vinyle / uréthane
M	camira	SYNERGY	95% Virgin Wool, 5% Polyamide 95% Lana Vergine, 5% Poliammide - 95% Laine vierge, 5% Polyamide
	Gabriel	FAME	95% New Zeland Wool, 5% Polyamide 95% Lana della Nuova Zelanda, 5% Poliammide 95% Laine de Nouvelle-Zélande, 5% Polyamide
		FOCUS	100% New Zealand wool 100% Lana della Nuova Zelanda - 100% Laine de Nouvelle-Zélande
		FOCUS MELANGE	100% New Zealand wool 100% Lana della Nuova Zelanda - 100% Laine de Nouvelle-Zélande
		GRAIN	92% Post-consumer recycled polyester, 8% Polyester 92% Poliestere riciclato, 8% Poliestere 92% Polyester recyclé, 8% Polyester
		UMBER	85% New Zeland Wool, 15% Polyamide 85% Lana della Nuova Zelanda, 15% Poliammide 85% Laine de Nouvelle-Zélande, 15% Polyamide
	kvadrat	FIELD 2	100% Polyester Trevira CS 100% Poliestere Trevira CS - 100% Polyester Trevira CS
	mariosirtori	COIL	50% Cotton, 19% Acrylic, 17% Polyester, 7% Viscose, 7% Wool 50% Cotone, 19% Acrilico, 17% Poliestere, 7% Viscosa, 7% Lana 50% Coton, 19% Acrylique, 17% Polyester, 7% Viscose, 7% Laine
F	kvadrat	KURI	50% Polyurethane, 32% polyester, 12% viscose, 6% silicone 50% Poliuretano, 32% poliestere, 12% viscosa, 6% silicone 50% Polyuréthane, 32% polyester, 12% viscose, 6% silicone
		REMIX 3	90% New wool (worsted), 10% Nylon 90% Lana vergine (pettinata), 10% Nylon - 90% Laine vierge (peignée), 10% Nylon
		TWISTED FLOWER	90% Wool (worsted), 10% Nylon 90% Lana (pettinata), 10% Nylon - 90% Laine (peignée), 10% Nylon
	mariosirtori	LOOP	39% Acrylic, 38% Cotton, 8% Linen, 7% Polyamide, 5% Polyester, 3% Wool 39% Acrilico, 38% Cotone, 8% Lino, 7% Poliammide, 5% Poliestere, 3% Lana 39% Acrylique, 38% Coton, 8% Lin, 7% Polyamide, 5% Polyester, 3% Laine
		TWIST	42% Acrylic, 19% Viscose, 19% Recycled Cotton, 13% Polyester, 6% Cotton, 1% Recycled Other Fibers 42% Acrilico, 19% Viscosa, 19% Cotone riciclato, 13% Poliestere, 6% Cotone, 1% Altre fibre riciclate - 42% Acrylique, 19% Viscose, 19% Coton recyclé, 13% Polyester, 6% Coton, 1% Autres fibres recyclées
L	mariosirtori	KNOT	70% Wool, 24% Cotton,6% Polyester 70% Lana, 24% Cotone, 6% Poliestere - 70% Laine, 24% Coton, 6% Polyester
P	DANI	PANAMA GENUINE LEATHER	Chrome tanned european bovine raw hides Pelle bovina europea ai sali di cromo - Cuir de bovin européenne avec sels de chrome
	Gabriel	CUBIC	100% Polyester 100% Poliestere - 100% Polyester
PX	elmo	BALTIQUE FULL GRAIN LEATHER	European bovine leather Pelle bovina europea - Cuir de bovin européen

COLLECTION OUTDOOR UPHOLSTERY CATEGORIES

CATEGORIE RIVESTIMENTI OUTDOOR A COLLEZIONE - CATÉGORIES DE TISSUS OUTDOOR EN COLLECTION

M	SPRADLING®	MAGLIA	Vinyl / Urethane Topcoat Finitura in vinile / uretano - Revêtement de finition vinyle / uréthane
F	RUBELLI	FIFTYSHADES	100% PL flame retardant 100% PL ignifugo - 100% PL ignifuge
L	RUBELLI	DIECIELODE	100% PL flame retardant 100% PL ignifugo - 100% PL ignifuge
		FABTHIRTY	100% PL flame retardant 100% PL ignifugo - 100% PL ignifuge
	TEMPOTEST ITALIAN PERFORMANCE FABRICS	HOME® - TINTA UNITA	100% solution dyed outdoor acrilic fibre, available only for the support bands of “Farfalla” 100% fibra acrilica outdoor tinta in massa, disponibile solo per le fasce di supporto di "Farfalla" 100% fibre acrylique teintée dans la masse pour l'extérieur, disponible uniquement pour les bandes de support "Farfalla"
		HARD LEATHER CUOIO - CUIR	available only for "Adinne" and for the support bands of “Farfalla” disponibile solo per "Adinne" e per le fasce di supporto di "Farfalla" disponible uniquement pour "Adinne" et pour les bandes de support "Farfalla"

* For the materials selected as “COLLECTION”, True design commits to provide supporting marketing tools, including fabric swatches, in quantities and methods compatible with each client's commercial needs.

* Per i materiali selezionati a “COLLEZIONE”, True design si impegna a fornire gli strumenti di marketing a supporto, inclusi i campioni tessuto, in quantità e modalità compatibili con le esigenze commerciali di ciascun cliente.

* Pour les matériaux sélectionnés dans la “COLLECTION”, True design s'engage à fournir les outils de marketing de soutien, y compris les échantillons de revêtements, en quantités et de manières compatibles avec les besoins commerciaux de chaque client.

true

OUTDOOR USE AND MAINTENANCE

USO E MANUTENZIONE PER L'OUTDOOR - UTILISATION ET MAINTENENCE POUR L'EXTÉRIUR

STEEL

METALLO - MÉTAL

Steel is used in the manufacture of metal products. This material galvanised and powder-coated, is ideal for outdoor use. Regarding products intended for seaside locations we recommend cleaning on a quarterly basis, with a cloth using water or mild detergents. During the winter period we recommend storing the furniture in closed, dry rooms in order to prevent condensation. In fact, although our products are suitable for outdoor use, during colder months the products should be stored in a closed, dry place in order to prevent moisture and seasonal frosts from affecting the finish.

Nella realizzazione dei prodotti metallici viene impiegato l'acciaio, il quale in seguito al processo di zincatura e di verniciatura a polveri, risulta ideale per l'utilizzo outdoor. Durante il periodo invernale consigliamo di conservare gli arredi in luoghi chiusi ed asciutti per evitare la formazione di condensa. Per i prodotti destinati a località marittime consigliamo con cadenza trimestrale una pulizia con un panno utilizzando acqua o detergenti non aggressivi. Nonostante i nostri prodotti siano adatti all'ambiente esterno, durante il periodo invernale è consigliato il ricovero dei prodotti in un luogo chiuso ed asciutto, in modo da evitare che l'umidità unita alle gelate stagionali possa in qualche modo intaccare le finiture.

L'acier est la matière première utilisée dans la fabrication de ces produits métalliques qui, après un processus de galvanisation et un revêtement de finition par poudre, sont idéaux pour une utilisation en extérieur. Pour les produits destinés à être utilisés en bord de mer, nous recommandons un nettoyage trimestriel avec un chiffon utilisant de l'eau ou des détergents doux. Bien que nos produits soient adaptés à un usage extérieur, nous recommandons de les stocker dans un endroit fermé et sec pendant l'hiver; ceci afin d'éviter que l'humidité combinée aux gelées saisonnières n'affecte d'une manière ou d'une autre les finitions.

FABRICS

TESSUTI - TISSU

The fabrics used are naturally resistant to climatic elements, UV-resistant and anti-microbial. After heavy rainfall it is recommended to remove the cushions for quick drying and in order to prevent condensation. When the furniture is placed in seaside locations or swimming pools, cleaning with fresh water on a quarterly basis is recommended in order to avoid water corrosion due to salt build-up or chlorosis. Although our products are suitable for outdoor use, during colder months the products should be stored in a closed, dry place in order to prevent moisture and seasonal frosts from affecting the finish.

I tessuti impiegati sono naturalmente resistenti agli elementi climatici, resistenti ai raggi UV ed anti-microbici. A seguito di forti precipitazioni è consigliato rimuovere i cuscini per un'asciugatura rapida e prevenire la formazione di condensa. Nel caso di collocamento degli arredi in località marittime o piscine, si consiglia una pulizia trimestrale utilizzando acqua dolce per evitare principi di corrosione dovuti ad accumuli salini o clorosi. Nonostante i nostri prodotti siano adatti all'ambiente esterno, durante il periodo invernale è consigliato il ricovero dei prodotti in un luogo chiuso ed asciutto, in modo da evitare che l'umidità unita alle gelate stagionali possa in qualche modo intaccare le finiture.

Les tissus utilisés sont naturellement résistants aux éléments climatiques, résistants aux UV et antimicrobiens. Après de fortes pluies, il est toutefois conseillé de retirer les coussins pour un séchage rapide et pour éviter la formation de condensation. Si le mobilier est placé dans des stations balnéaires ou des piscines, nous recommandons un nettoyage trimestriel à l'eau douce pour éviter la corrosion due à l'accumulation de sel ou de chlore. Bien que nos produits soient adaptés à une utilisation en extérieur, il est recommandé de les stocker dans un endroit fermé et sec pendant la période hivernale, afin d'éviter que l'humidité combinée aux gelées saisonnières n'affecte d'une manière ou d'une autre les finitions.

STONE

PIETRA - PIERRE

The stone tops are made of Marble or Santa Margherita and they are ideal for the outdoor environment. Use a soft cloth with just water for daily cleaning. Avoid the use of aggressive abrasive sponges or steel wool pads. The furnishings made of stone such as marble and Santa Margherita, during the first week of use will undergo a slight dulling due to contact with external elements. This is a natural phenomenon which does not affect the quality of the material. When the furniture is placed in seaside locations or swimming pools, cleaning with fresh water on a quarterly basis is recommended in order to avoid water corrosion due to salt build-up or chlorosis. Although our products are suitable for outdoor use, during colder months the products should be stored in a closed, dry place in order to prevent moisture and seasonal frosts from affecting the finish.

Materiale composito autoportante adatto all'ambiente Outdoor. Utilizzare un panno morbido con sola acqua per la pulizia quotidiana. In caso di necessità utilizzare detergenti non aggressivi. Evitare l'impiego di spugne abrasive o pagliette in acciaio. Nel caso di collocamento degli arredi in località marittime o piscine, si consiglia una pulizia trimestrale utilizzando acqua dolce per evitare principi di corrosione dovuti ad accumuli salini o clorosi. Nonostante i nostri prodotti siano adatti all'ambiente esterno, durante il periodo invernale è consigliato il ricovero dei prodotti in un luogo chiuso ed asciutto, in modo da evitare che l'umidità unita alle gelate stagionali possa in qualche modo intaccare le finiture.

Les dessus en pierre sont en marbre ou en Santa Margherita, idéaux pour une utilisation en extérieur. Utilisez un chiffon doux avec de l'eau uniquement pour le nettoyage quotidien. Évitez d'utiliser des détergents agressifs, des éponges abrasives ou des tampons de laine d'acier. Les meubles en pierre tels que le marbre et la Santa Margherita, pendant la première semaine, subissent un léger ternissement dû au contact avec les éléments extérieurs. Il s'agit d'un phénomène naturel, qui n'affecte pas la qualité du matériau. Si le meuble est placé dans des stations balnéaires ou des piscines, nous recommandons un nettoyage trimestriel à l'eau douce pour éviter la corrosion due à l'accumulation de sel ou à la chlorose. Bien que nos produits conviennent à une utilisation en extérieur, il est recommandé, pendant la période hivernale, de stocker les produits dans un endroit fermé et sec, afin d'éviter que l'humidité combinée aux gelées saisonnières n'affecte d'une manière ou d'une autre la finition.

HPL

HPL - HPL

Self-supporting composite material suitable for outdoor environment. Use a soft cloth with water only for daily cleaning. If necessary, use non-aggressive detergents. Please avoid using abrasive sponges or steel wool pads. When the furniture is placed in seaside locations or swimming pools, cleaning with fresh water on a quarterly basis is recommended in order to avoid water corrosion due to salt build-up or chlorosis. Although our products are suitable for outdoor use, during colder months the products should be stored in a closed, dry place in order to prevent moisture and seasonal frosts from affecting the finish.

Materiale composito autoportante adatto all'ambiente Outdoor. Utilizzare un panno morbido con sola acqua per la pulizia quotidiana. In caso di necessità utilizzare detergenti non aggressivi. Evitare l'impiego di spugne abrasive o pagliette in acciaio. Nel caso di collocamento degli arredi in località marittime o piscine, si consiglia una pulizia trimestrale utilizzando acqua dolce per evitare principi di corrosione dovuti ad accumuli salini o clorosi. Nonostante i nostri prodotti siano adatti all'ambiente esterno, durante il periodo invernale è consigliato il ricovero dei prodotti in un luogo chiuso ed asciutto, in modo da evitare che l'umidità unita alle gelate stagionali possa in qualche modo intaccare le finiture.

Matériau composite autoportant adapté à un usage extérieur. Utilisez un chiffon doux avec de l'eau uniquement pour le nettoyage quotidien. Si nécessaire, utilisez des détergents non agressifs. Évitez d'utiliser des éponges abrasives ou des tampons de laine d'acier. Si le mobilier doit être installé dans des stations balnéaires ou des piscines, nous recommandons un nettoyage trimestriel à l'eau douce pour éviter la corrosion due au sel ou au chlore. Bien que nos produits conviennent à une utilisation en extérieur, il est recommandé, pendant la période hivernale, de stocker les produits dans un endroit fermé et sec, afin d'éviter que l'humidité combinée aux gelées saisonnières n'affecte d'une manière ou d'une autre les finitions.

STANDARD STEEL RAL COLORS

COLORI RAL STANDARD PER ACCIAIO - COULEURS RAL STANDARD POUR LE MÉTAL

1002 sand yellow	**1013** oyster white	**1017** saffron yellow	**2001** red orange	**3013** tomato red	**3016** coral red	**5008** grey blue
6013 reed green	**6021** pale green	**6028** pine green	**7000** squirrel grey	**7010** tarpaulin grey	**7033** cement grey	
7044 silk grey	**8001** ochre brown	**8012** red brown	**8014** sepia brown	**9005** jet black	**9010** pure white	

The standard finishings for the steel elements are the RAL shown. Customized RAL colors finishings are available upon request.

Le finiture standard degli elementi in acciaio sono i RAL mostrati. Su richiesta sono disponibili colorazioni customizzate su altre tinte RAL.

Les finitions standard des éléments en acier sont le RAL illustré. Des couleurs RAL personnalisées sont disponibles sur demande.

RAL

CUSTOM

MATERIAL FINISHES AND COLOR SWATCHES

FINITURE MATERIALI E CAMPIONI COLORI - FINITIONS ET ÉCHANTILLONS COULEURS

DOWNLOAD

Click on the image above to download the material finishes and color swatches

Clicca sull'immagine per scaricare il pdf delle finiture dei materiali e dei campioni colori

Cliquez sur l'image associée pour télécharger les finitions et échantillons couleurs